0 602 326 004

Issue / Stand 05-04-08

Fig./Abb. 1

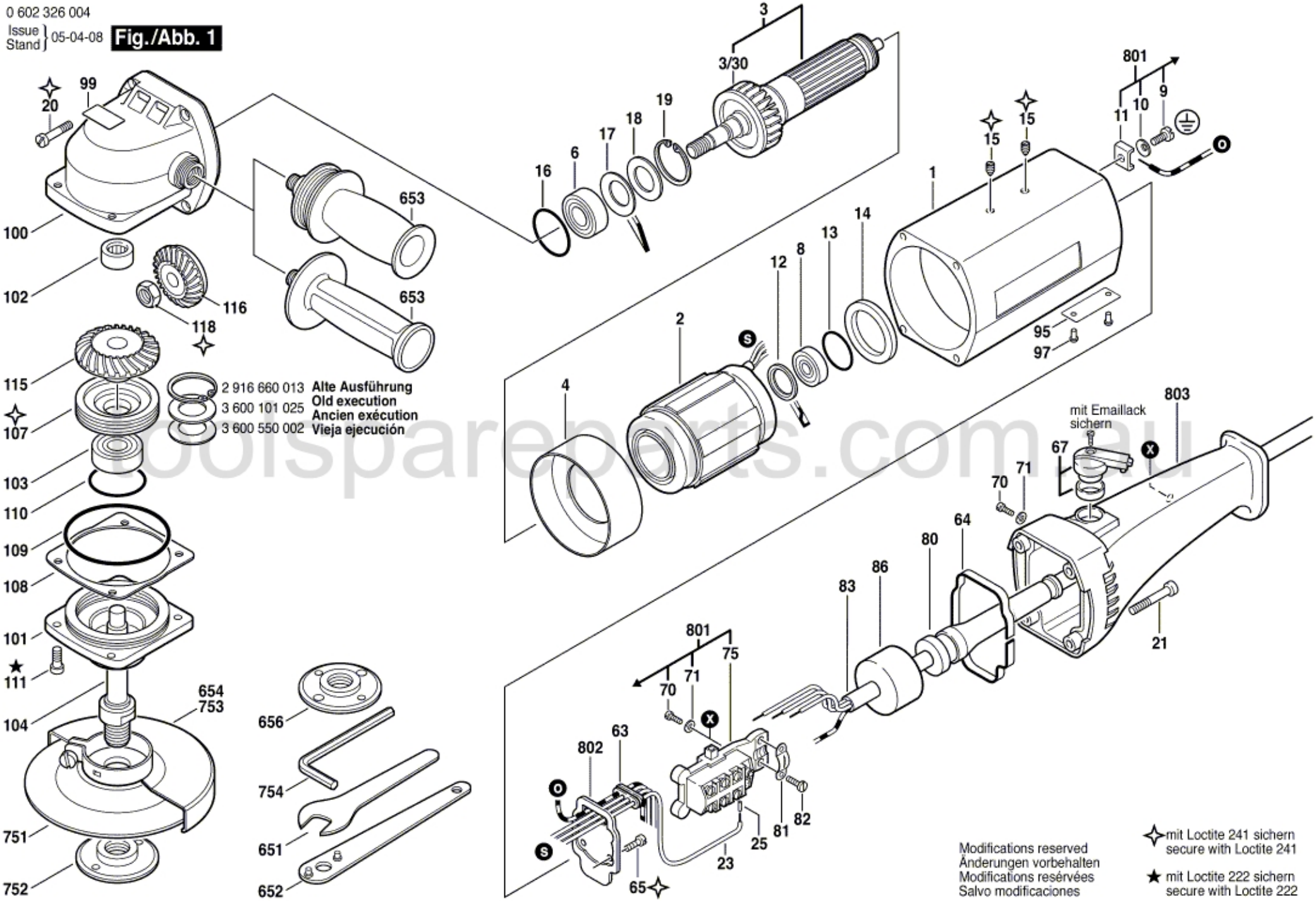

toolspareparts.com.au

Modifications reserved
Änderungen vorbehalten
Modifications reservées
Salvo modificaciones

✧ mit Loctite 241 sichern
secure with Loctite 241

★ mit Loctite 222 sichern
secure with Loctite 222